Зажим прута универсальный с анкером (М8х30 мм)

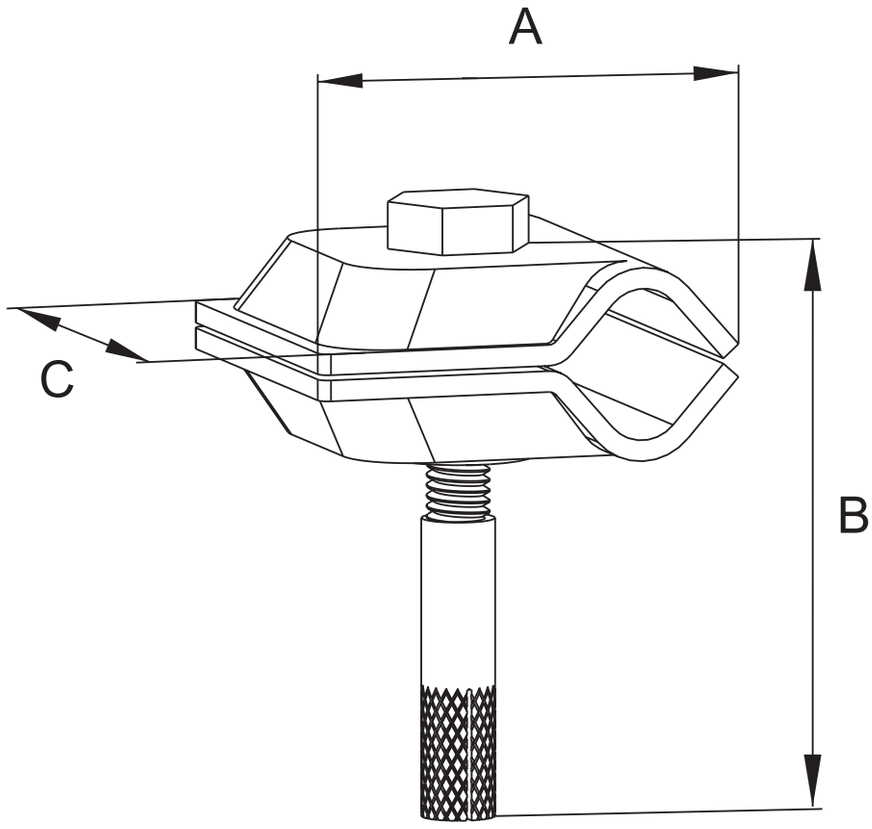

Предназначен для крепления токоотвода Ø6-10 мм на фасаде здания.

Код	Размеры, мм			Масса, кг	Материал	Покрытие
	A	B	C			
51511	30	55	30	0,06	Сталь	OC, OG, NI, CU
51516	45		45	0,09		

Изм	Лист	№ докум.	Подпись	Дата	Зажим прута универсальный с анкером (М8х30 мм)		
Разраб.					Зажимы (соединители)	Лит	Лист 149 / Листов 174
Пров.							
Н.контр.							
Утвердил							

Согласовано

Взам. инв. №

Подпись и дата

Инв. № подл.

Формат А4